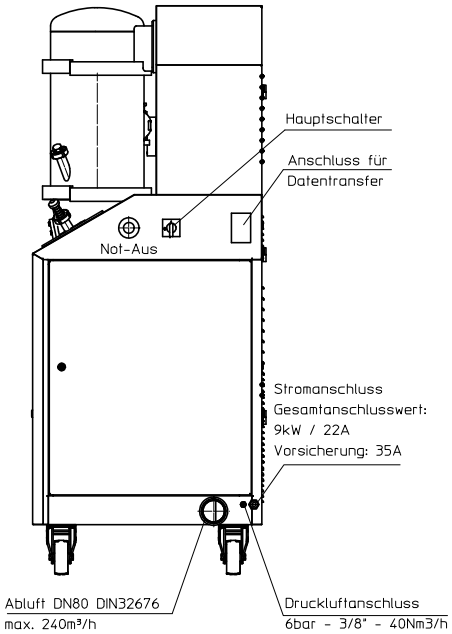

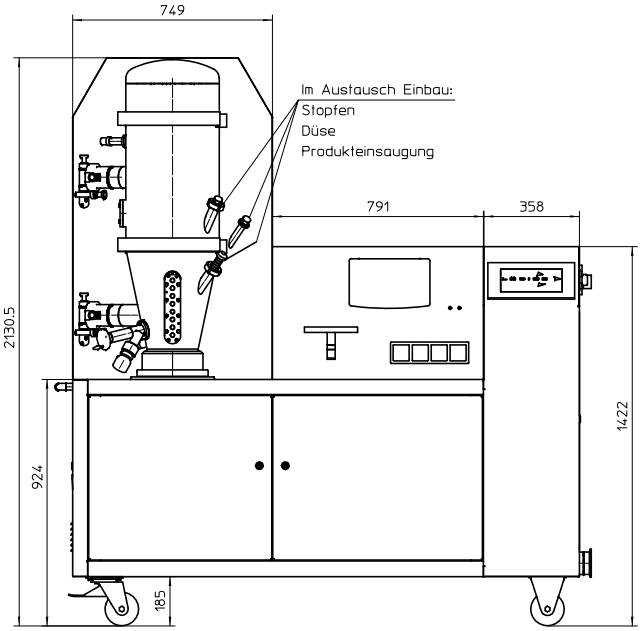

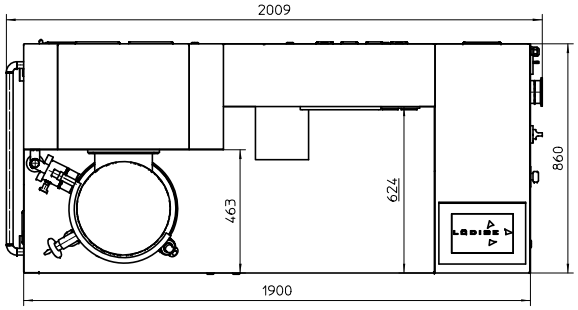

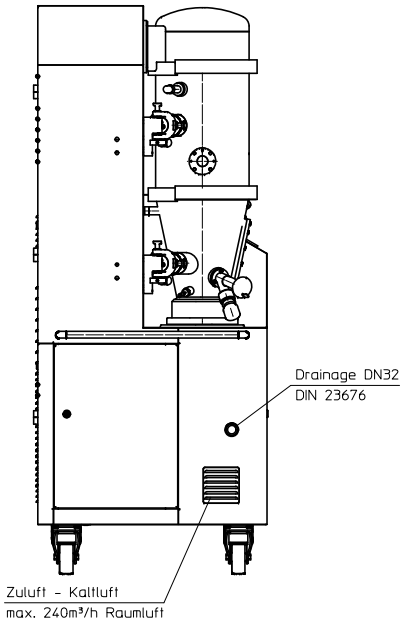

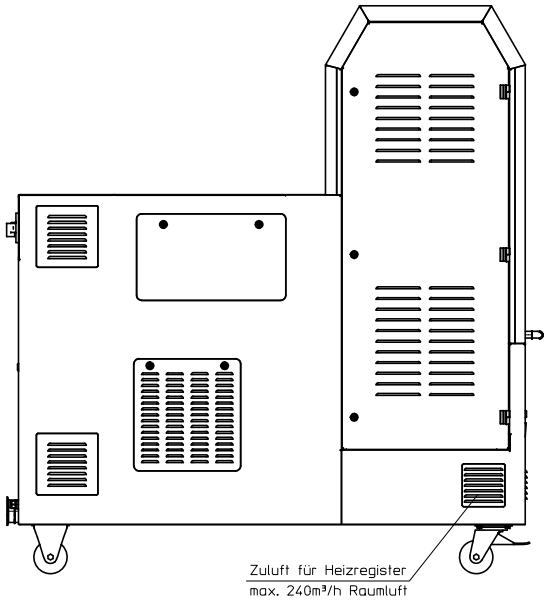

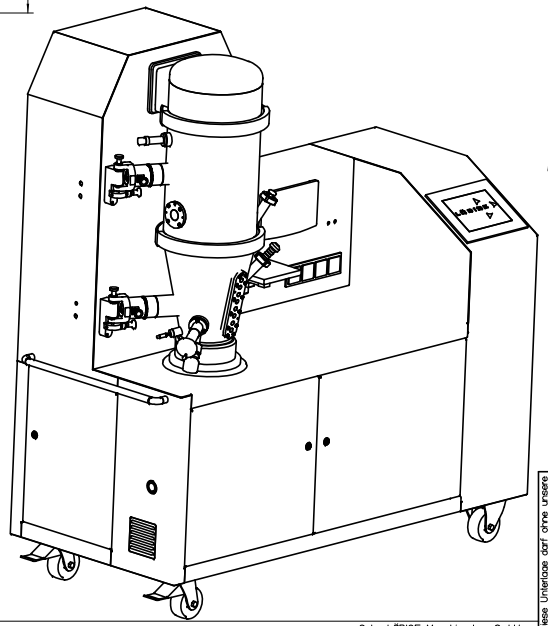

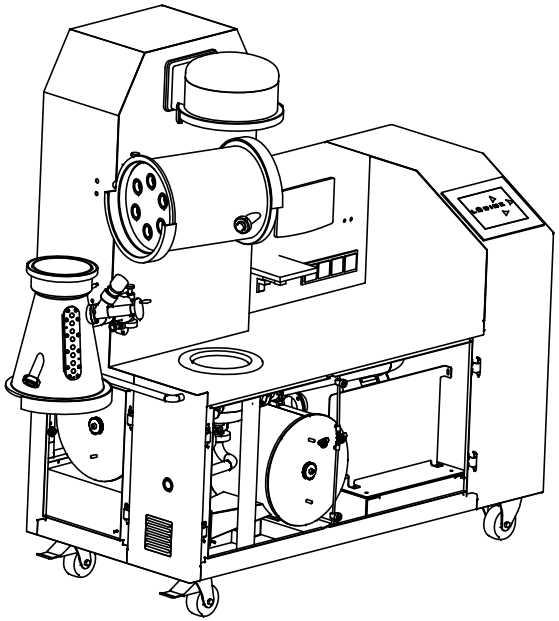

Gebrüder Lödige
Maschinenbau GmbH
D-33102 Paderborn

Masch.Nr. 16451
Baujahr 2010 Behälter Nr. 4416

Behälterinhalt 97 l

Explosionsdruckstoßfest
bei einem
max. absoluten Vordruck von 1 bar

LÖDIGE - ALWAYS THE RIGHT MIX

Explosionsdruckstoßfester Behälter

Max. absoluter Vordruck:	1bar
Max. Wandtemperatur:	85°C bei max.absolutem Vordruck
Max. Explosionsdruck:	10bar
Berechnungsdruck:	9bar (Überdruck)
Inhalt:	97 Liter
Gewicht ohne Wasserfüllung:	1200kg
Zulässige Dichte des Füllgutes:	800kg/m³
Wasserdruckpüfung:	wird beim Hersteller durchgeführt
Prüfüberdruck:	8.1bar

Diese Unterlage darf ohne unsere schriftliche Einwilligung nicht kopiert werden und darf weder Dritten bekanntgegeben noch für nichtgenehmigte Zwecke verwendet werden. Jede Zuwiderhandlung wird gerichtlich verfolgt.

Baugr. Nr. 089 - 08 - 00000 000 0

Zust.	Änd.-Nr.	Datum	Name
	/		
	/		
	/		
	/		
	/		
	/		

DIN-ISO 128

	Datum	Name
Bearb.	29.07.10	Zi
Gepr.	03.08.10	Schf
Norm.	03.08.10	Lm

Auftrag-Nr.: 16451

Ursprungs-Zeichnung Nr. | Ersatz für Zeichnung Nr.
Zugehörig zur Zeichnung Nr. | Ersetzt durch Zeichnung Nr.

Benennung: LFP 8

Maßstab 1:10

Zeichnung Nr. 121912 - 1

Kennwort: GREINER BIO ONE